170°-scharnier

Maatvoeringen

Maatvoering scharnieren en voegberekening bij basisinstelling (verdikking van de montageplaat = 0 of 9 mm)

Deurinsprong bij openingshoek 90°

Hoekaanslag

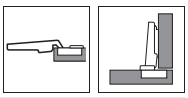

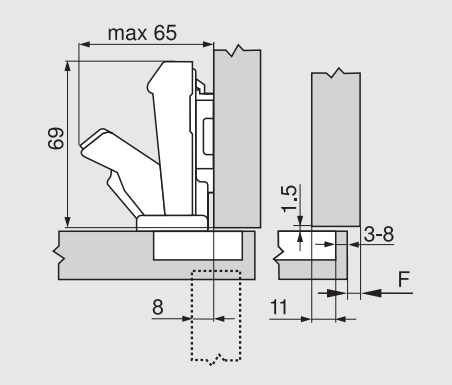

Middenaanslag

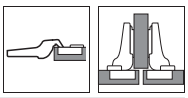

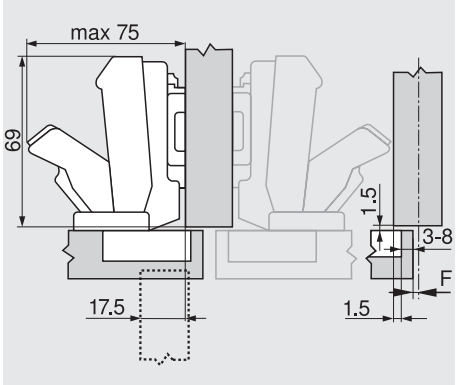

Inliggende aanslag

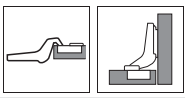

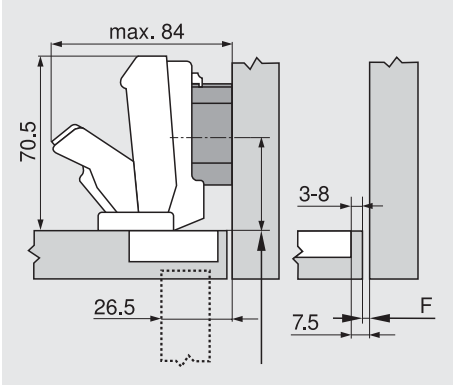

F Voeg

Aanschroefpositie van de montageplaat met de frontdikte + 1.5 mm terugzetten

Boormaat

	Frontopdek														
	5	6	7	8	9	10	11	12	13	14	15	16	17	18	19
0										3	4	5	6	7	8
3							3	4	5	6	7	8			
6				3	4	5	6	7	8						
9	3	4	5	6	7	8									
Montageplaat															

	Frontopdek														
	-4.5	-3.5	-2.5	-1.5	-0.5	0.5	1.5	2.5	3.5	4.5	5.5	6.5	7.5	8.5	9.5
0										3	4	5	6	7	8
3							3	4	5	6	7	8			
6				3	4	5	6	7	8						
9	3	4	5	6	7	8									
Montageplaat															

	Frontopdek														
										-4.5	-3.5	-2.5	-1.5	-0.5	
0															
3															
6															
9										3	4	5	6	7	
Montageplaat															

Verstekaanslag

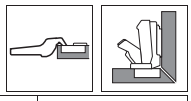

		Art. nr.
Montageplaat	6 mm	175H9160
Openingshoekbegrenzer	130°	70.6103
Scharnier voor middenaanslag		

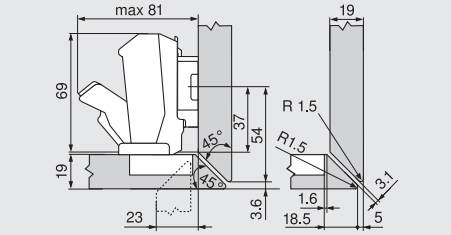

Verstelling

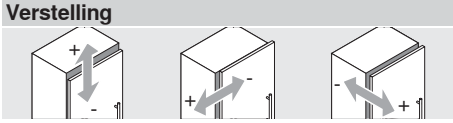

Max. ± 3.0 mm
Zie montage-platen

± 2.0 mm

+ 3.0 mm
- 2.0 mm

Verstekdoorsnede op de linkse en rechtse corpuszijde, niet boven en onder

Minimale voeg (F) voor deuren met gebroken kanten (R = 1 mm) bij basisinstelling

Tot een deurdikte 21 mm is geen voeg nodig

Vanaf een deurdikte 22 mm raden wij een proefopstelling aan

Zie ook

Omlopend verstek 112

Schroefmontage

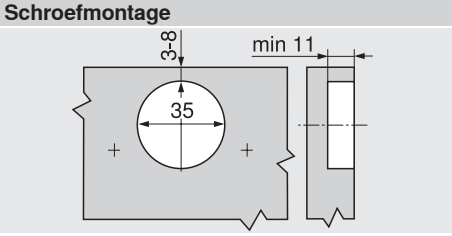

INSERTA/persmontage

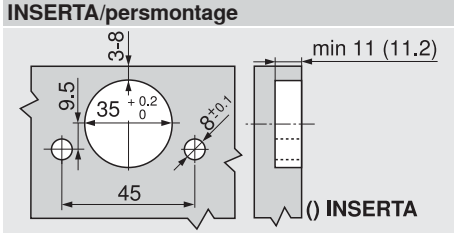
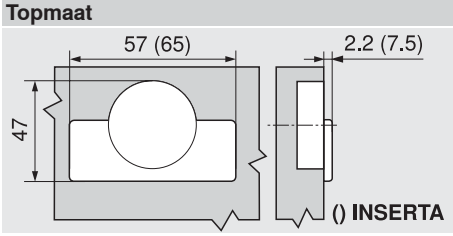
Topmaat